CELTYS BÉTONS INDUSTRIELS	Code: **502327**	Groupe article: **3A 320 A03**	Modifications	Date	Page: 1/1
FICHE TECHNIQUE PRODUIT	Dessiné le: **26/11/93**	Par: **B. BERROU**	**rajout de tolérances d'épaisseur**	**11/02/13**	DT4001.6
	Vérifié le: **11/02/13**	Par: **RH**	**Palettisation**	**30/09/94**	
	Qualifié le: **11/02/13**	Version: **7**	**Palettisation**	**11/10/96**	
	Référence à la norme:		**Tolérance hauteur**	**05/04/05**	

REHAUSSE BAC DEGRAISSEUR HT20	Poids: **47**	Utilisation:	Tolérance générale ± **0,2** sauf indications

COUPE A-A

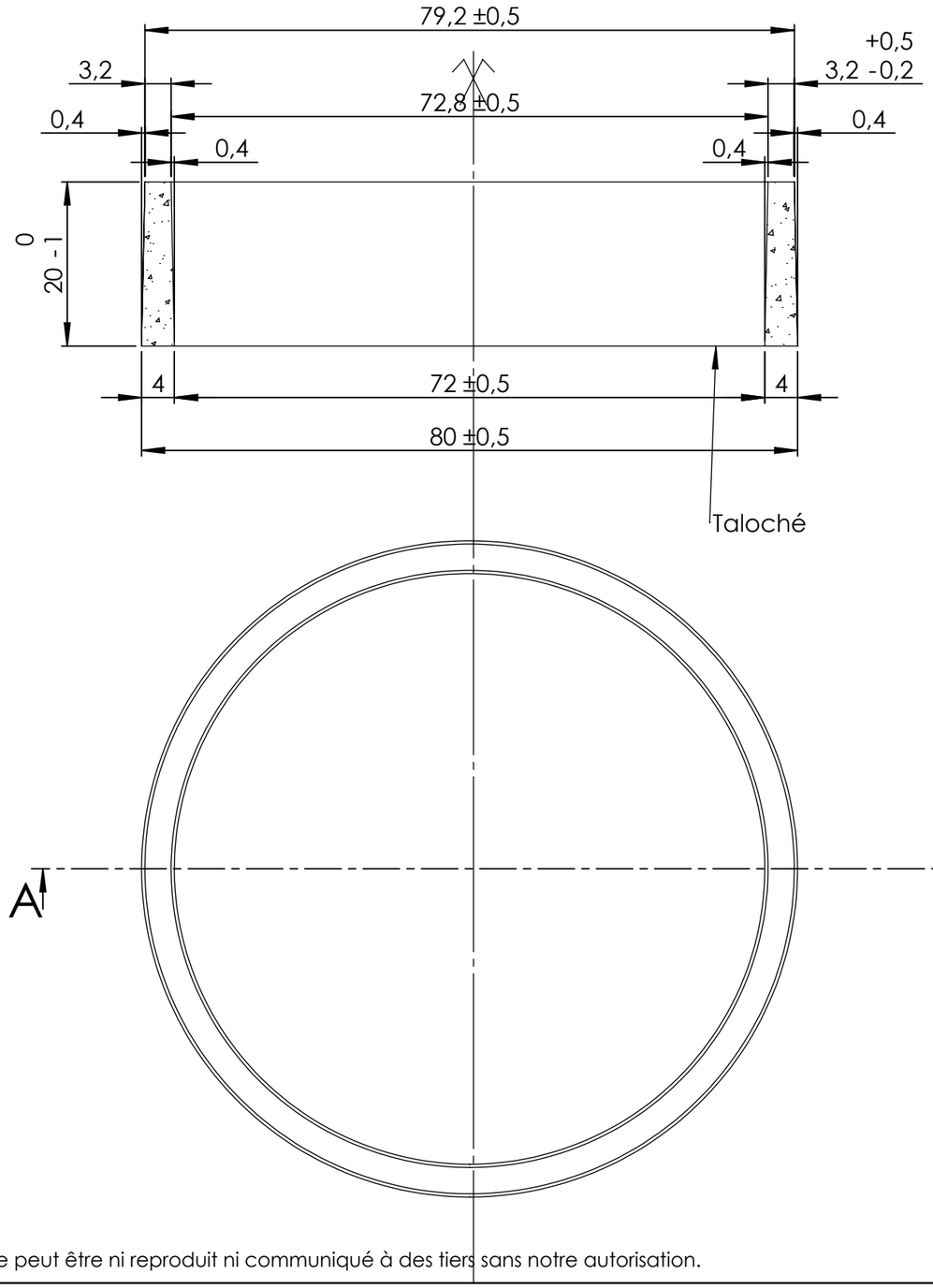

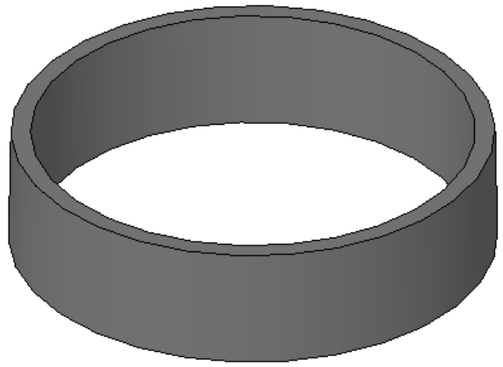

Ce document est notre propriété et ne peut être ni reproduit ni communiqué à des tiers sans notre autorisation.